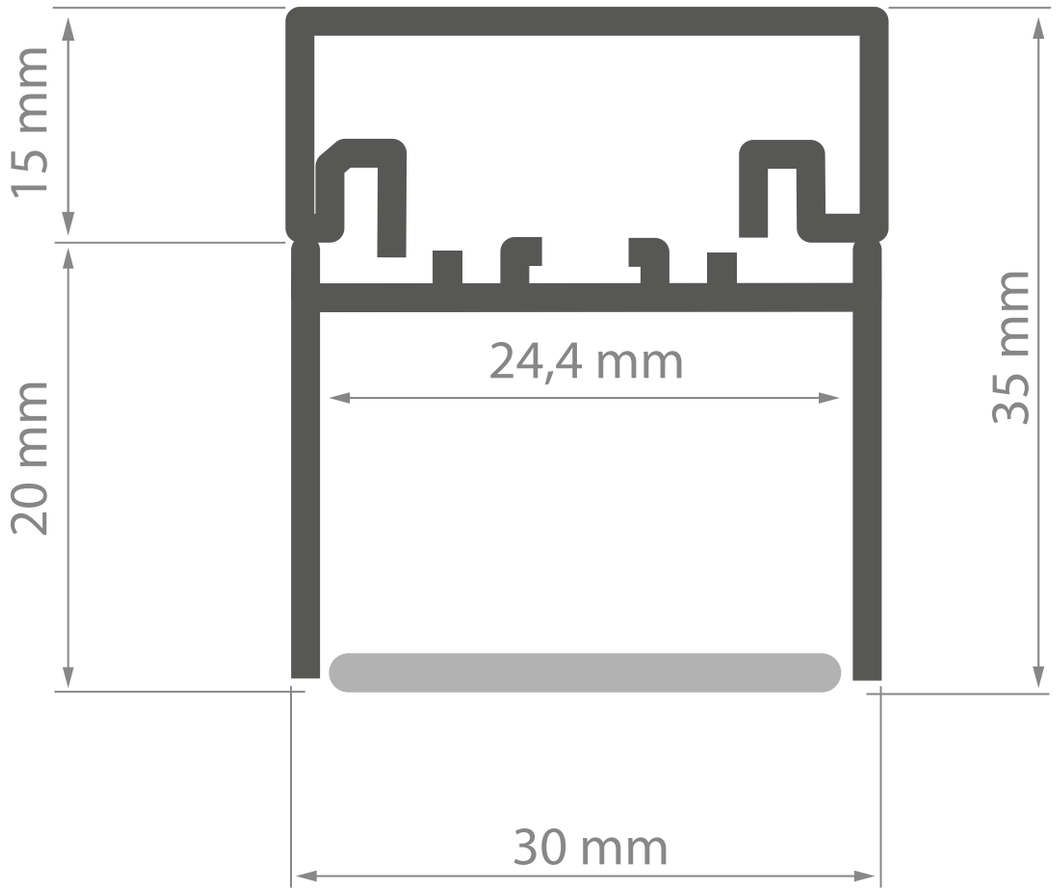
15 mm
20 mm
24,4 mm
35 mm
30 mm