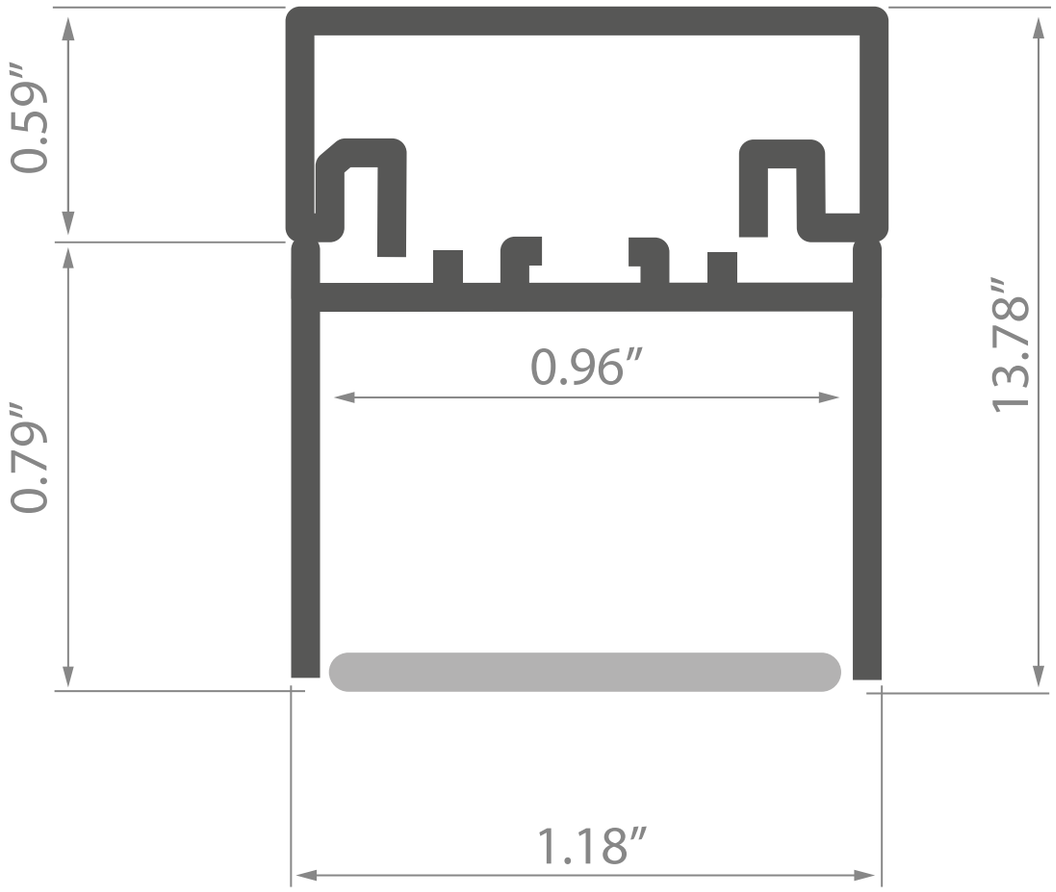
0.59″
0.79″
0.96″
13.78″
1.18″