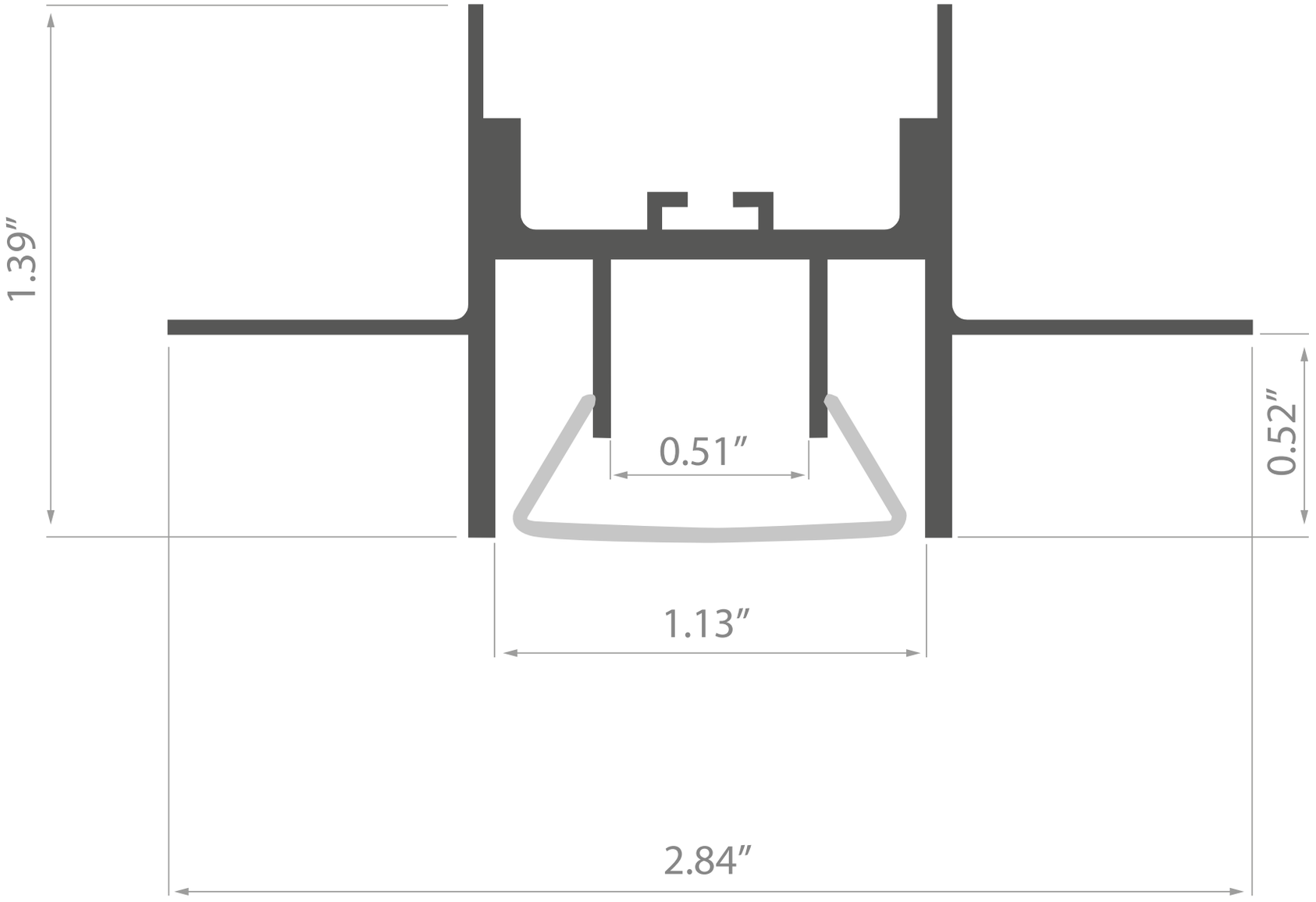
1.39″
0.52″
0.51″
1.13″
2.84″