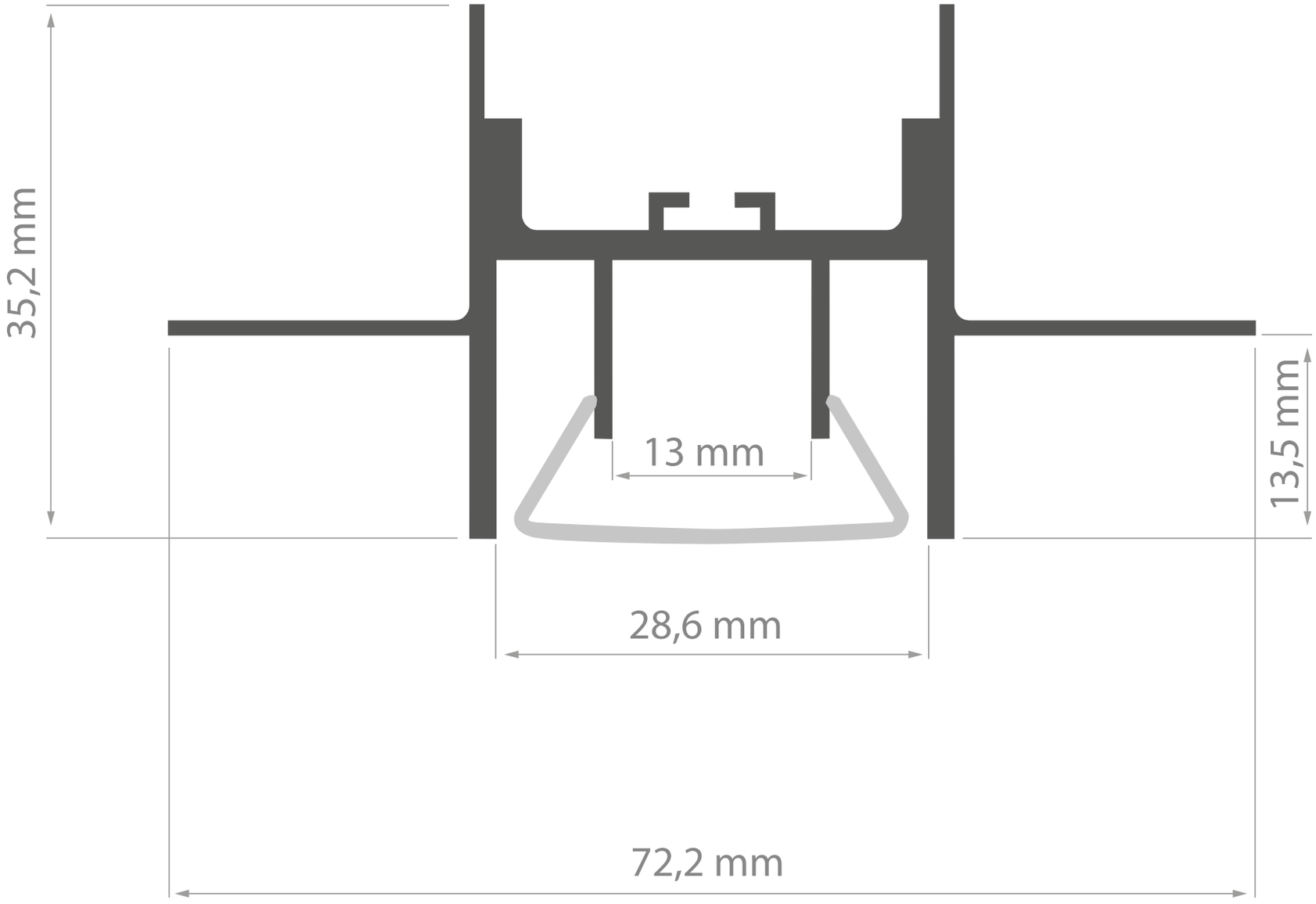
35,2 mm
13 mm
13,5 mm
28,6 mm
72,2 mm