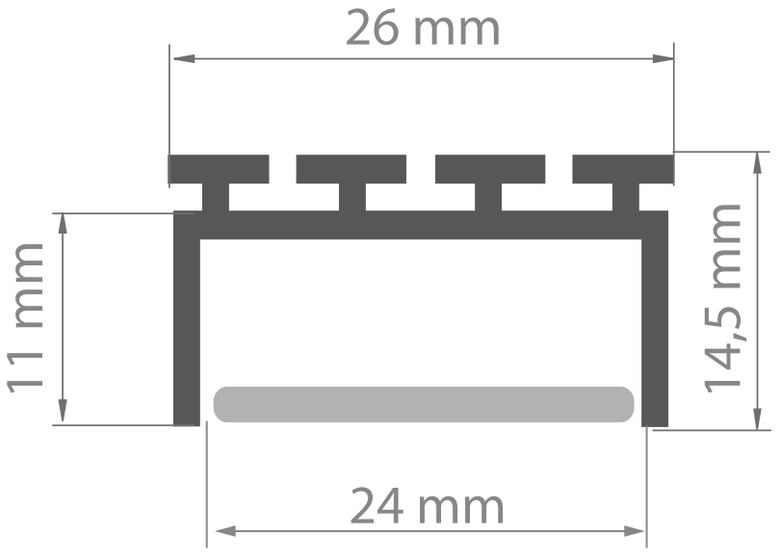
26 mm
11 mm
14,5 mm
24 mm