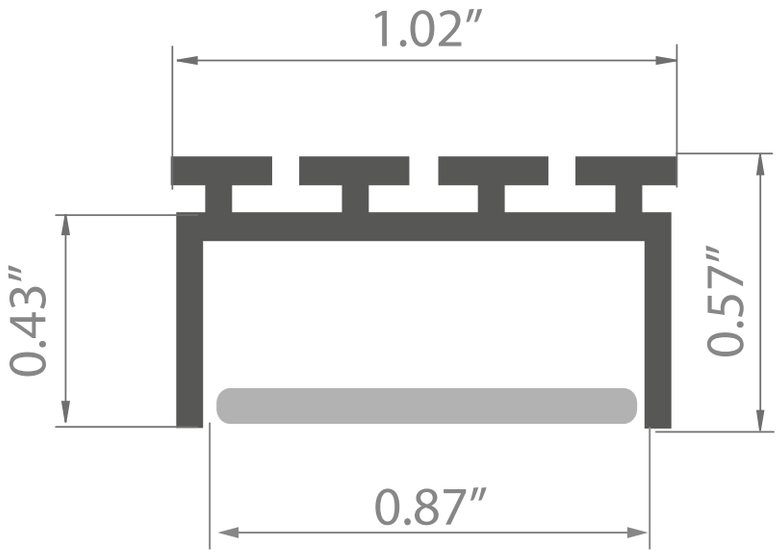
1.02″
0.43″
0.57″
0.87″