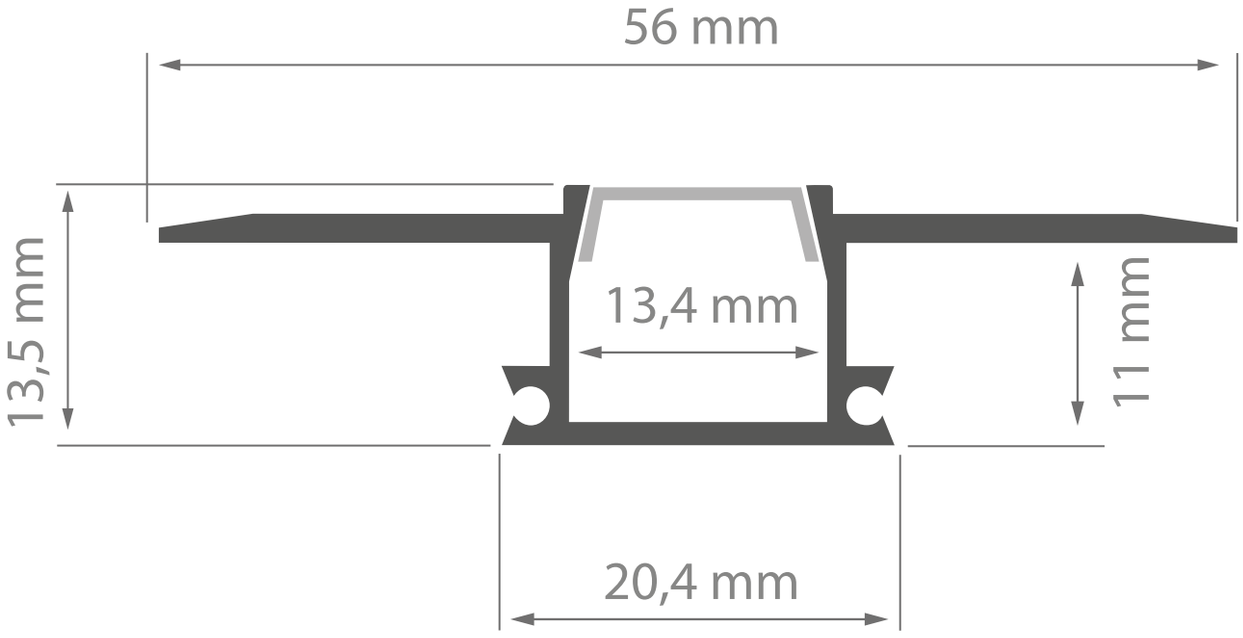
56 mm
13,5 mm
13,4 mm
11 mm
20,4 mm