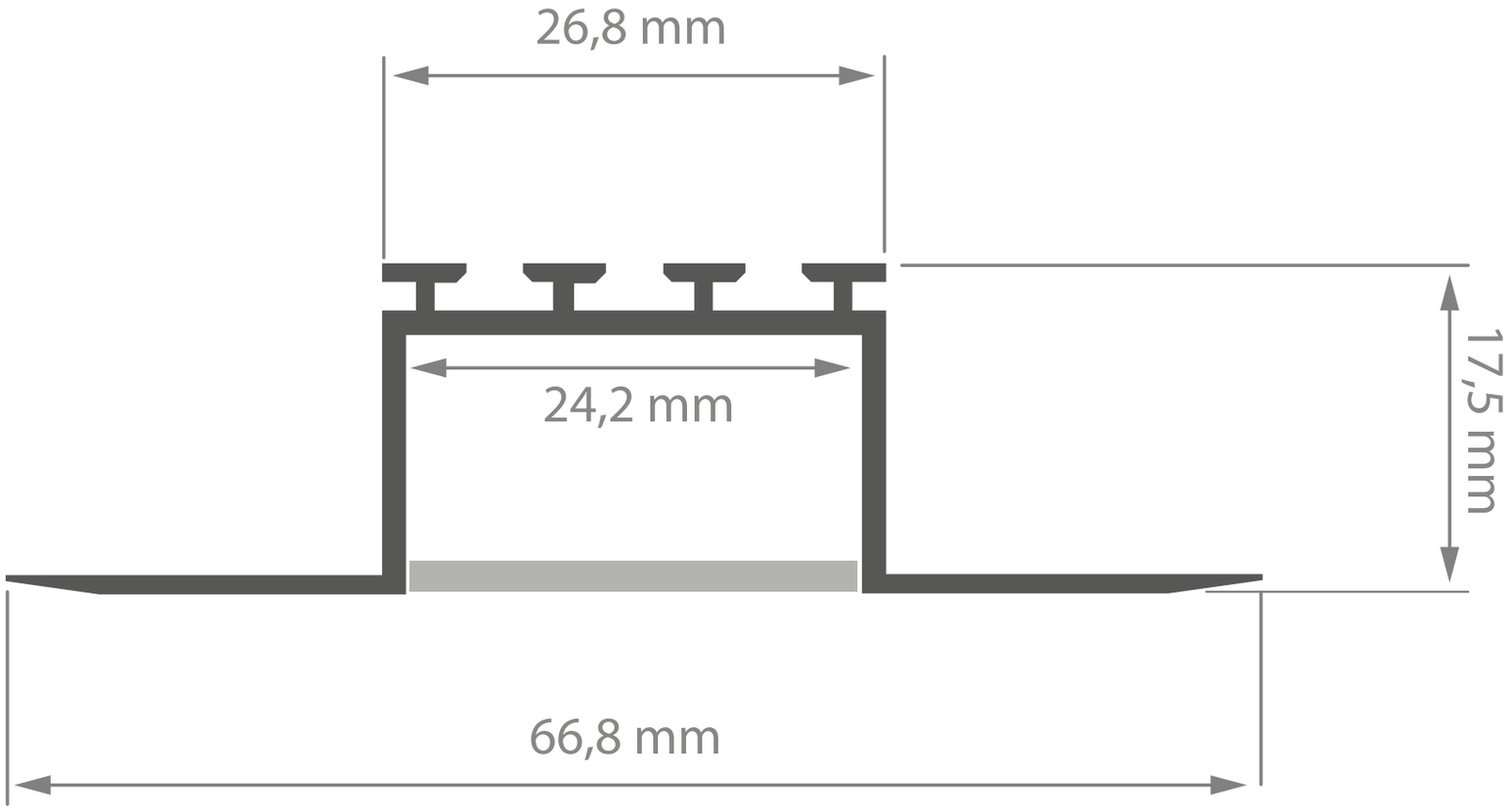
26,8 mm
24,2 mm
17,5 mm
66,8 mm