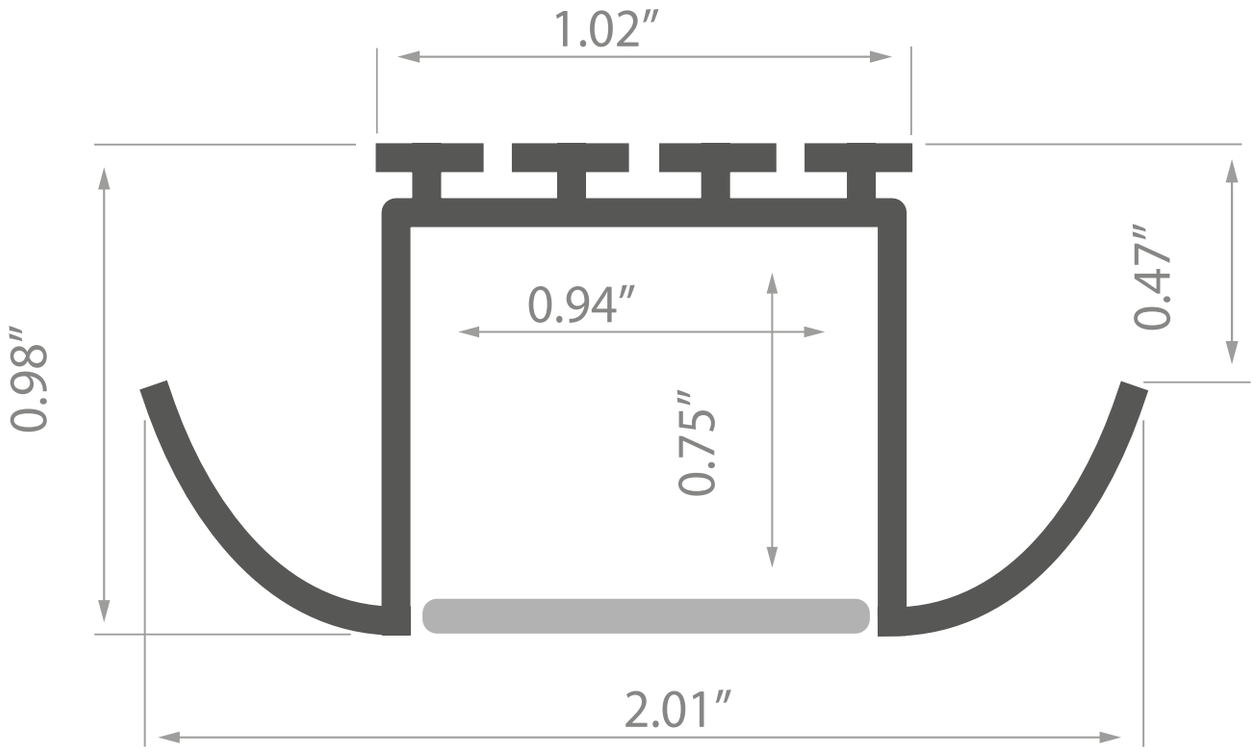
1.02″
0.98″
0.94″
0.75″
0.47″
2.01″