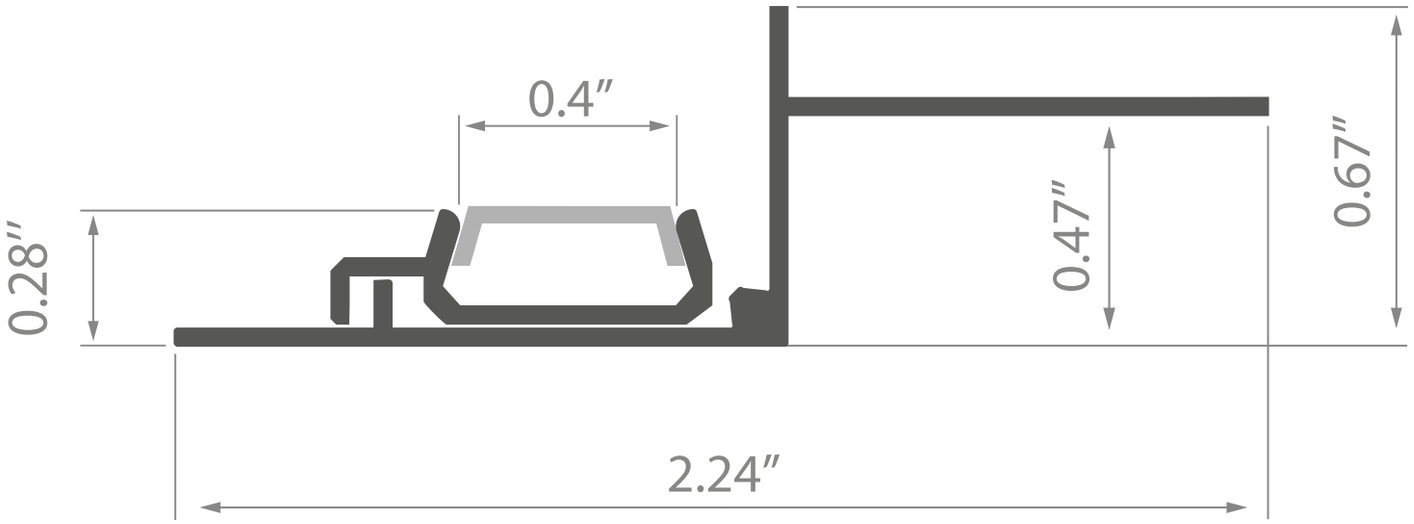
0.4″
0.28″
0.47″
0.67″
2.24″