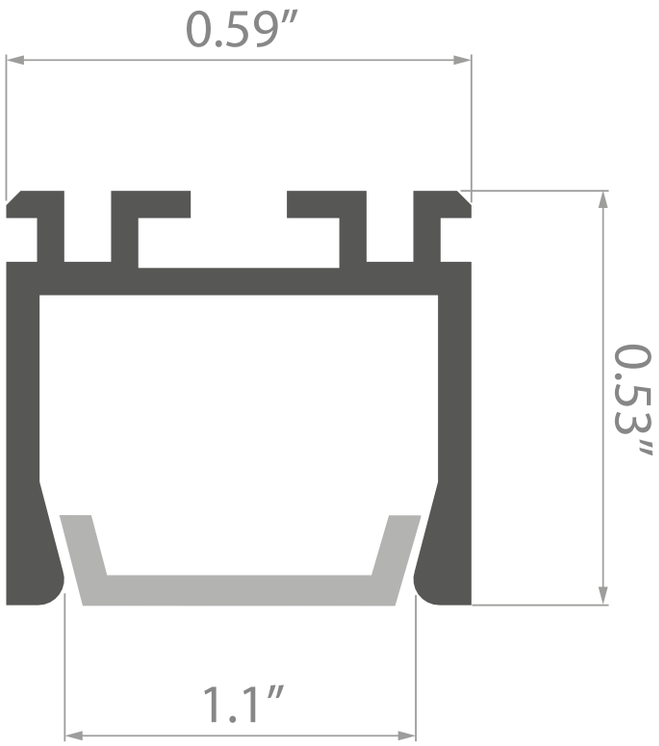
0.59″
0.53″
1.1″