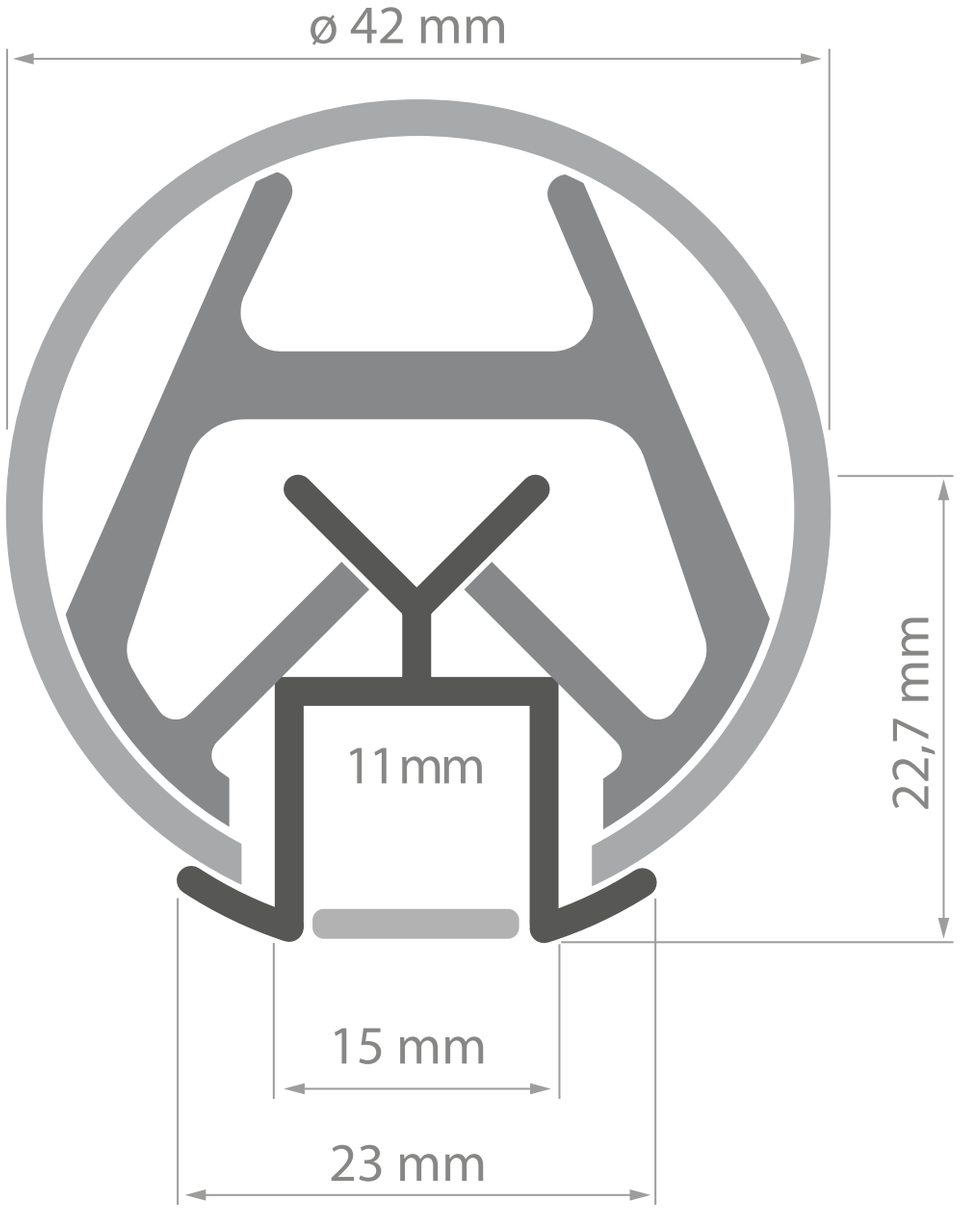
ø 42 mm
22,7 mm
11mm
15 mm
23 mm