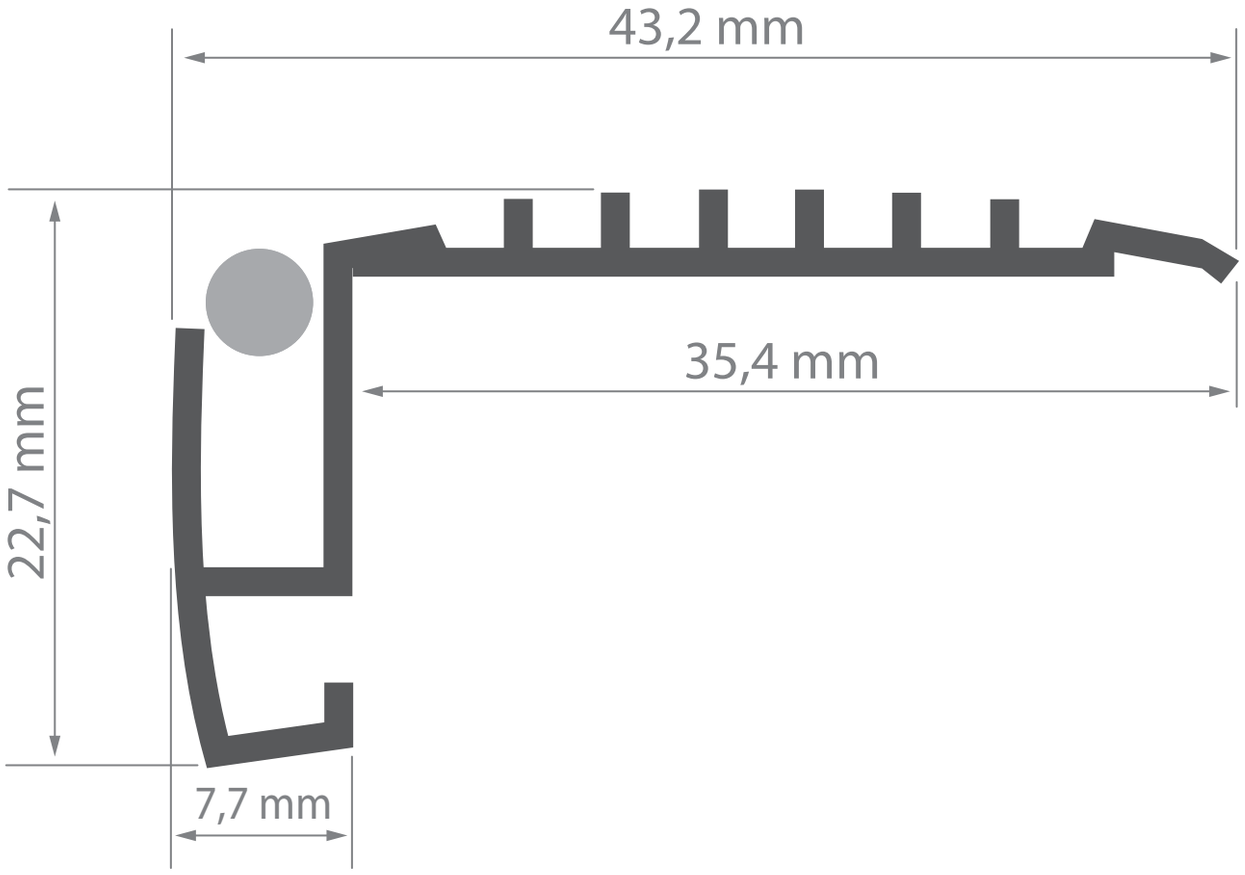
43,2 mm
35,4 mm
22,7 mm
7,7 mm