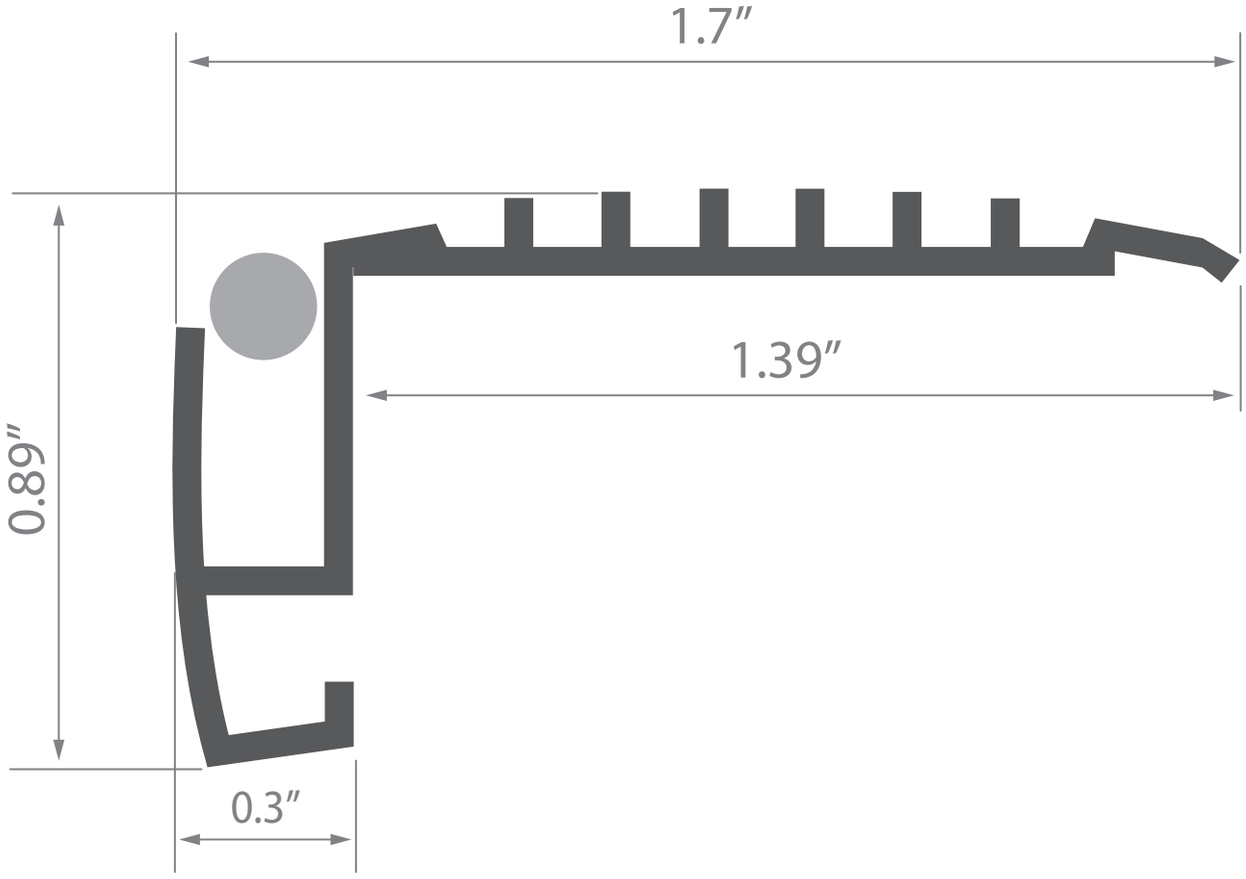
1.7″
1.39″
0.89″
0.3″