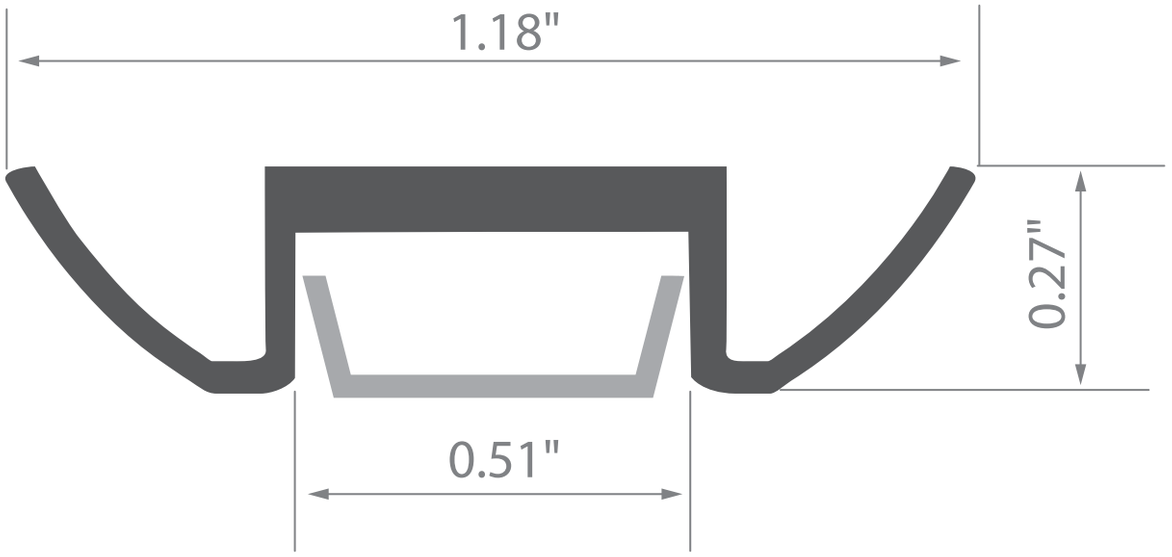
1.18"
0.27"
0.51"