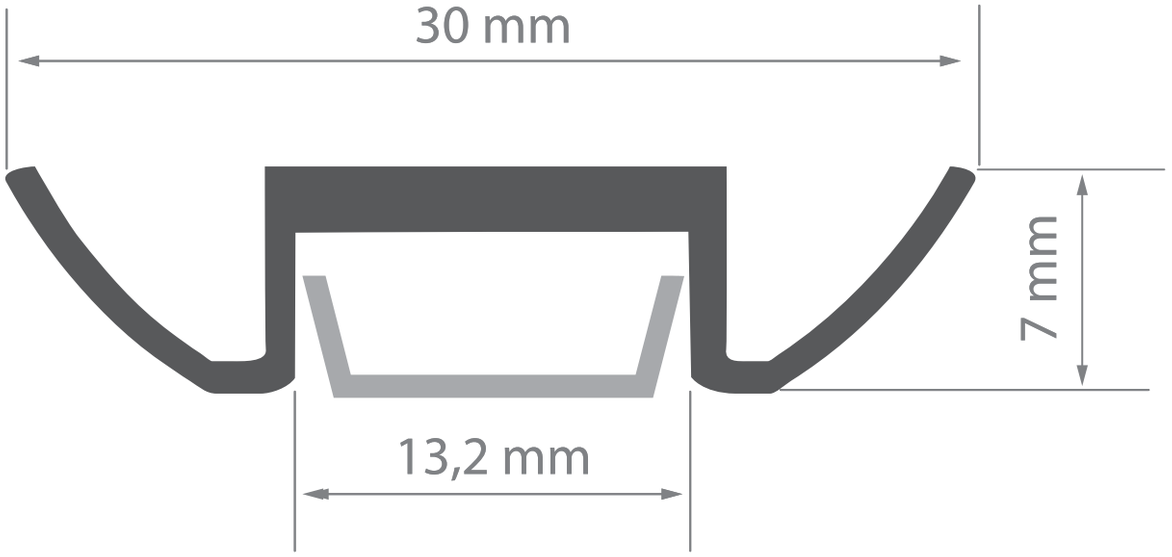
30 mm
7 mm
13,2 mm