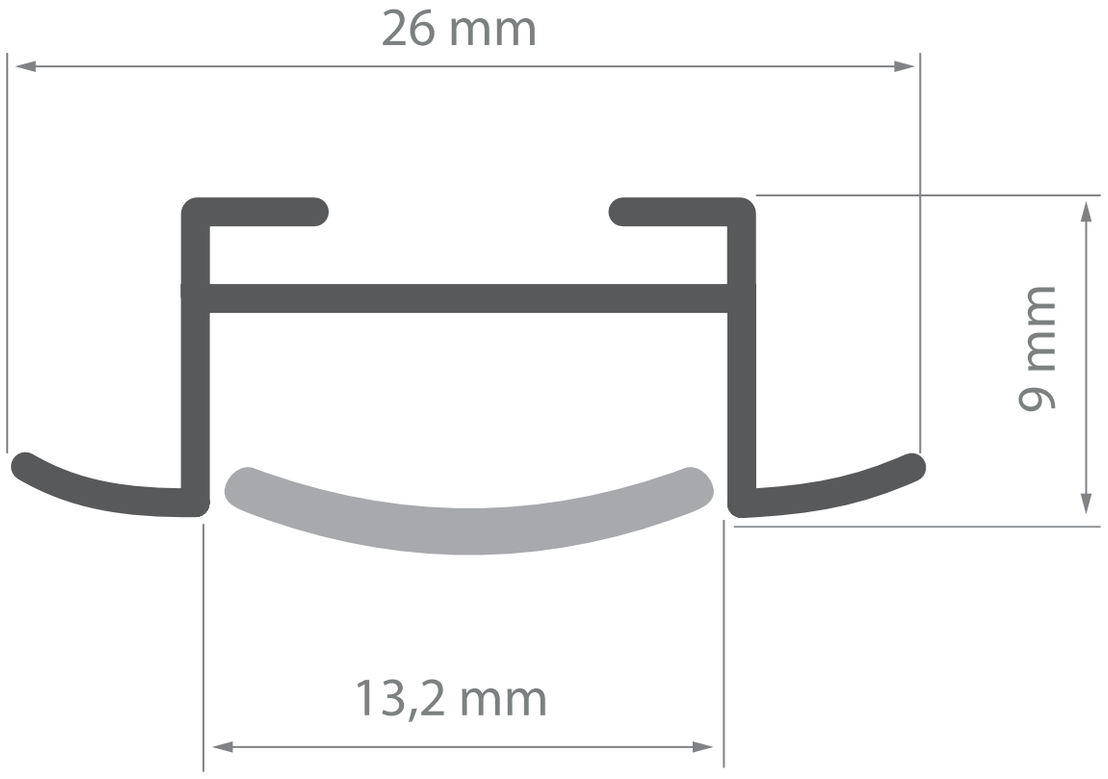
26 mm
9 mm
13,2 mm