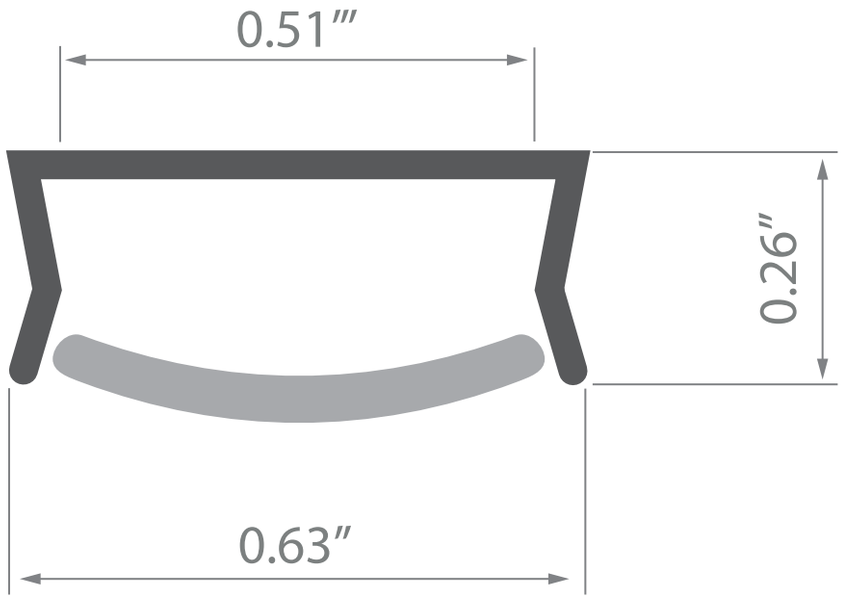
0.51‴
0.26″
0.63″