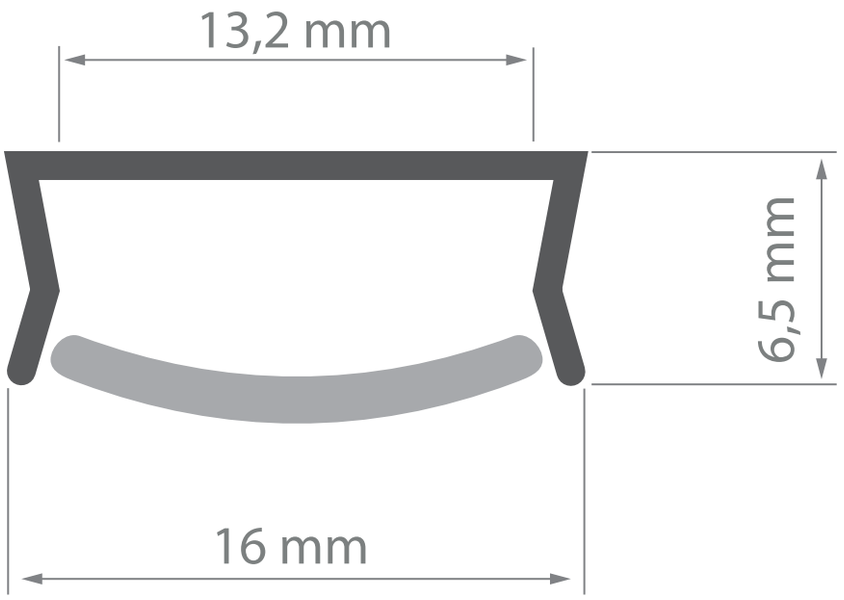
13,2 mm
6,5 mm
16 mm