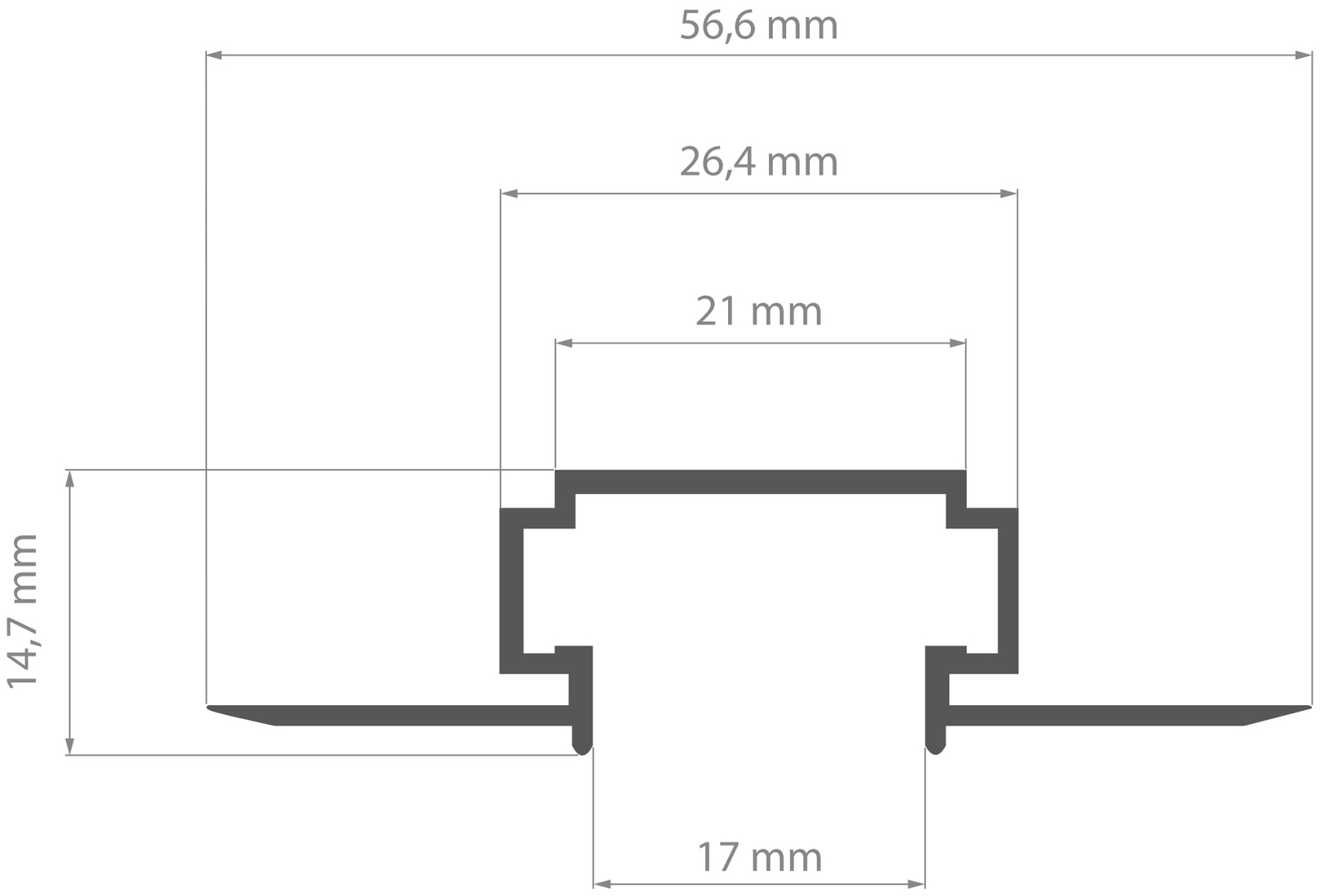
56,6 mm
26,4 mm
21 mm
14,7 mm
17 mm